SICK.COM

KARTA CHARAKTERYSTYKI

IMX30-25BPSZC0S

IMX
Indukcyjne czujniki zbliżeniowe

SICK Sensor Intelligence

Rysunek może się różnić

INDUKCYJNE CZUJNIKI ZBLIŻENIOWE

IMX30-25BPSZC0S

INFORMACJE DO ZAMÓWIENIA

Typ	Nr artykułu
IMX30-25BPSZC0S	1107442

Więcej wersji urządzeń i akcesoriów na stronie www.sick.com/IMX

SZCZEGÓŁOWE DANE TECHNICZNE

CECHY

Korpus	Metryczne
Kształt obudowy	Standardowa konstrukcja
Rozmiar gwintu	M30 x 1,5
Średnica	Ø 30 mm
Zasięg S_n	25 mm
Zasięg gwarantowany S_a	20,25 mm
Montaż w metalu	Quasi-zabudowane czoło
Częstotliwość przełączania	25 Hz
Typ przyłącza	Wtyk M12, 4-pinowy
Wyjście przełączające	PNP
Wyjście przełączające – szczegóły	PNP
Funkcja wyjścia	Styk normalnie otwarty
Wykonanie elektryczne	DC 3-przewodowe
Stopień ochrony	IP68 [1]
Cechy szczególne	4-krotnie większy zasięg, Odporność na środki chłodzące i smarujące, Wizualny wskaźnik ustawienia
Zastosowania specjalne	Obszar stosowania płynów chłodzących i smarów
Zakres dostawy	Nakrętka mocująca, mosiądz, niklowana (2 x)

[1] Wg EN 60529.

MECHANIKA/ELEKTRYKA

Napięcie zasilające	10 V DC ... 30 V DC
Tętnienia resztkowe	≤ 10 %
Spadek napięcia	≤ 2 V [1]
Czas opóźnienia przed zadziałaniem	≤ 150 ms
Histereza	5 % ... 15 %
Powtarzalność	≤ 7 % [2] [3]
Dryft temperaturowy (S_r)	± 10 %
EMC	Wg EN 60947-5-2
Prąd stały I_a	≤ 200 mA
Prąd jałowy	≤ 50 mA
Zabezpieczenie przeciwzwarciowe	✓
Redukcja impulsu przy załączeniu zasilania	✓
Odporność na udary i drgania	30 g, 11 ms / 10 ... 55 Hz, 1 mm
Wskaźnik	
Żółta LED	Stan przełączania (włączony/wyłączony)
Dioda LED, zielona	Stabilny stan włączenia/wyłączenia
Temperatura otoczenia podczas pracy	–25 °C ... +75 °C
Materiał obudowy	Mosiądz niklowany
Materiał, powierzchnia aktywna	Tworzywo sztuczne, LCP
Długość obudowy	70,2 mm
Użyteczna długość gwintu	52,2 mm
Maks. moment dokręcania	≤ 70 Nm
Klasa ochrony	III
Nr pliku UL	E181493
Interfejs serwisowy	IO-Link jako interfejs serwisowy. Interfejs może być używany tylko przez technika firmy SICK.

[1] Przy I_a maks.

[2] Napięcie zasilające $U_{\sim}$ i temperatura otoczenia Ta stałe.

[3] Sr.

CHARAKTERYSTYKA BEZPIECZEŃSTWA TECHNICZNEGO

$MTTF_D$	411 lat(a)
DC_{avg}	0 %
T_M (okres użytkowania)	20 lat(a)

WSPÓŁCZYNNIKI REDUKCJI

Wskazówka	Wartości mają charakter orientacyjny i mogą się różnić
Stal St37 (Fe)	1
Stal nierdzewna (V2A)	1
Aluminium (Al)	0,3
Miedź (Cu)	0,2
Mosiądz (Ms)	0,4

INFORMACJA DOTYCZĄCA MONTAŻU

Uwaga	Przynależna grafika – patrz „Informacja dotycząca montażu”
A	35 mm
B	30 mm

C	30 mm
D	75 mm
E	10 mm
F	75 mm

CERTYFIKATY

EU declaration of conformity	✓
UK declaration of conformity	✓
ACMA declaration of conformity	✓
Moroccan declaration of conformity	✓
China RoHS	✓
China Compulsory Product Certification (CCC) exempt	✓
cULus certificate	✓
Information according to Art. 3 of Data Act (Regulation EU 2023/2854)	✓

INFORMACJA DOTYCZĄCA MONTAŻU MONTAŻ – QUASI-ZABUDOWANE

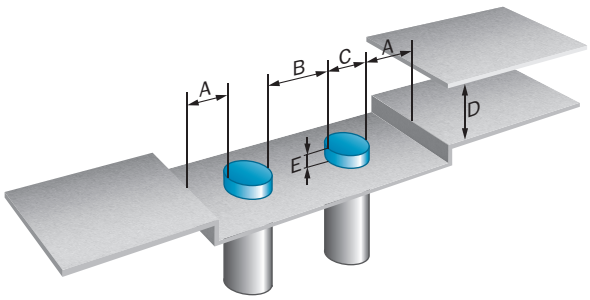

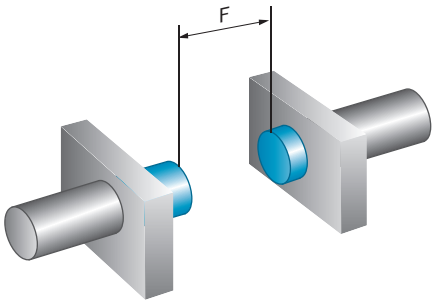

SCHEMAT ELEKTRYCZNY CD-007

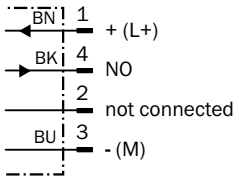

KRZYWA ODPOWIEDZI

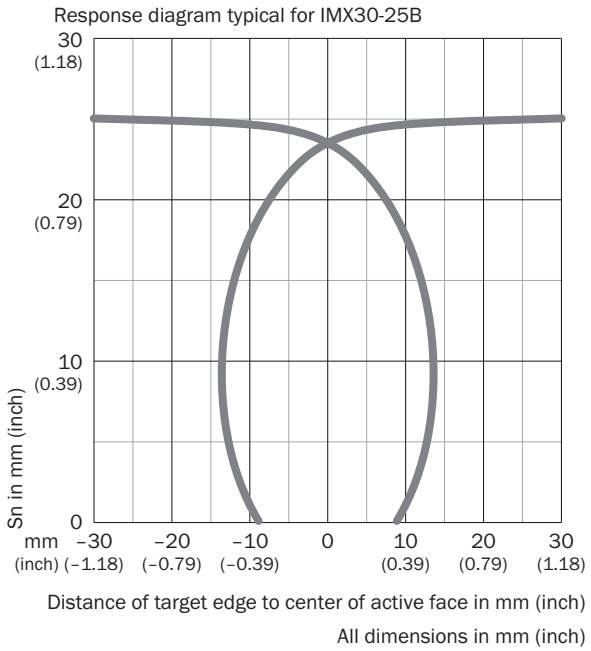

ZASADA DZIAŁANIA WSKAŹNIK USTAWIENIA

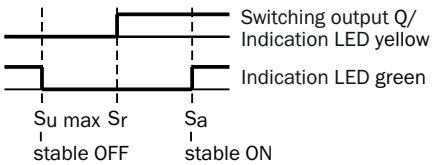

Zielona dioda LED	Żółta dioda LED	Stan
WŁ.	WYŁ.	Wyjście jest dezaktywowane (WYŁ.), czujnik w stabilnym stanie WYŁ.
WYŁ.	WYŁ.	Wyjście jest dezaktywowane (WYŁ.), nie wykryto żadnego obiektu
WYŁ.	WŁ.	Wyjście jest aktywowane (WŁ.), wykryto obiekt
WŁ.	WŁ.	Wyjście jest aktywowane (WŁ.), czujnik w stabilnym stanie WŁ.

RYSUNEK WYMIAROWY IMX30, KONSTRUKCJA STANDARDOWA, WTYCZKA, QUASI-ZABUDOWANA

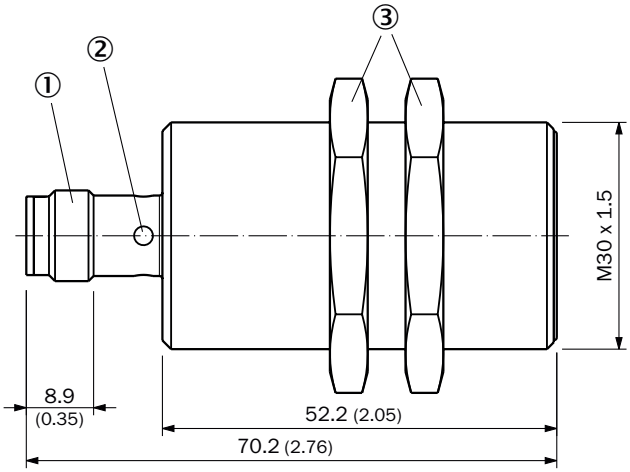

Wymiary w mm
① Przyłącze
② LED
③ nakrętka mocująca (2 x); szerokość rozwarcia klucza 36, mosiądz niklowany

Więcej informacji, a także odpowiednie akcesoria, przykłady zastosowań i materiały do pobrania, takie jak modele wymiarowe CAD, instrukcje eksploatacji i oprogramowanie, można znaleźć na pod adresem www.sick.com/1107442

Pobrano z : https://automatyka-sklep.eu/czujnik-indukcyjny-25-mm-10-30-vdc-m30-no-imx30-25bpszc0s-sick

SICK AG
WALDKIRCH
GERMANY
SICK.COM

SICK
W SKRÓCIE

SICK to wiodąca na świecie firma technologiczna, oferująca inteligentne rozwiązania czujnikowe oraz rozwiązania zintegrowane do automatyki przemysłowej. Nasze technologie wyznaczają globalne standardy i sprawiają, że procesy przemysłowe stają się bardziej wydajne, bezpieczniejsze i bardziej zrównoważone, zarówno w logistyce, jak też w produkcji.

SICK łączy inteligencję czujników ze zrozumieniem branży oraz certyfikowanymi usługami doradczymi. Oferujemy idealną podstawę dla skalowalnych oraz indywidualnie dostosowanych rozwiązań automatyzacyjnych i generujemy wartość dodaną wzdłuż całego łańcucha tworzenia wartości. Nasze ścisłe partnerstwo z naszymi Klientami to coś więcej, niż tylko obietnica – wspólnie zwiększamy wydajność produkcji, podnosimy jakość, chronimy zdrowie i bezpieczeństwo, a także dbamy o zrównoważoną przyszłość. Wszystko to czynimy z empatią i zaufaniem.

SICK tworzy z pasją i w poczuciu pionierskiego ducha nowe technologie już od 1946 roku. Dzięki globalnej sieci placówek firma SICK jest obecna w 40 krajach na całym świecie – zawsze blisko swoich Klientów. Siedziba główna firmy znajduje się w Waldkirch w Niemczech, niedaleko Freiburga. Nasi Klienci czerpią korzyści z naszego zrozumienia wymogów lokalnych i globalnych, które przekładamy na dostosowane do potrzeb rozwiązania.

SICK
Sensor Intelligence