SICK.COM

KARTA CHARAKTERYSTYKI

# IMX08-04BPSZC0S

IMX
Indukcyjne czujniki zbliżeniowe

SICK Sensor Intelligence

Rysunek może się różnić

## INDUKCYJNE CZUJNIKI ZBLIŻENIOWE

# IMX08-04BPSZC0S

### INFORMACJE DO ZAMÓWIENIA

| Typ | Nr artykułu |
|---|---|
| IMX08-04BPSZC0S | 1107435 |

Więcej wersji urządzeń i akcesoriów na stronie www.sick.com/IMX

## SZCZEGÓŁOWE DANE TECHNICZNE

### CECHY

| | |
|---|---|
| Korpus | Metryczne |
| Kształt obudowy | Standardowa konstrukcja |
| Rozmiar gwintu | M8 x 1 |
| Średnica | Ø 8 mm |
| Zasięg $S_n$ | 4 mm |
| Zasięg gwarantowany $S_a$ | 3,24 mm |
| Montaż w metalu | Quasi-zabudowane czoło |
| Częstotliwość przełączania | 25 Hz |
| Typ przyłącza | Wtyk M12, 4-pinowy |
| Wyjście przełączające | PNP |
| Wyjście przełączające – szczegóły | PNP |
| Funkcja wyjścia | Styk normalnie otwarty |
| Wykonanie elektryczne | DC 3-przewodowe |
| Stopień ochrony | IP68 [1] |
| Cechy szczególne | 4-krotnie większy zasięg, Odporność na środki chłodzące i smarujące, Wizualny wskaźnik ustawienia |
| Zastosowania specjalne | Obszar stosowania płynów chłodzących i smarów |
| Zakres dostawy | Nakrętka mocująca, mosiądz, niklowana (2 x) |

[1] Wg EN 60529.

## MECHANIKA/ELEKTRYKA

| | |
|---|---|
| Napięcie zasilające | 10 V DC ... 30 V DC |
| Tętnienia resztkowe | ≤ 10 % |
| Spadek napięcia | ≤ 2 V [1] |
| Czas opóźnienia przed zadziałaniem | ≤ 150 ms |
| Histereza | 5 % ... 15 % |
| Powtarzalność | ≤ 5 % [2] [3] |
| Dryft temperaturowy ($S_r$) | ± 10 % |
| EMC | Wg EN 60947-5-2 |
| Prąd stały $I_a$ | ≤ 200 mA |
| Prąd jałowy | ≤ 50 mA |
| Zabezpieczenie przeciwzwarciowe | ✓ |
| Redukcja impulsu przy załączeniu zasilania | ✓ |
| Odporność na udary i drgania | 30 g, 11 ms / 10 ... 55 Hz, 1 mm |
| Wskaźnik | |
| Żółta LED | Stan przełączania (włączony/wyłączony) |
| Dioda LED, zielona | Stabilny stan włączenia/wyłączenia |
| Temperatura otoczenia podczas pracy | –25 °C ... +75 °C |
| Materiał obudowy | Mosiądz niklowany |
| Materiał, powierzchnia aktywna | Tworzywo sztuczne, LCP |
| Długość obudowy | 67 mm |
| Użyteczna długość gwintu | 32,2 mm |
| Maks. moment dokręcania | ≤ 4 Nm |
| Klasa ochrony | III |
| Nr pliku UL | E181493 |
| Interfejs serwisowy | IO-Link jako interfejs serwisowy. Interfejs może być używany tylko przez technika firmy SICK. |

[1] Przy $I_a$ maks.

[2] Napięcie zasilające $U_{\sim}$ i temperatura otoczenia Ta stałe.

[3] Sr.

## CHARAKTERYSTYKA BEZPIECZEŃSTWA TECHNICZNEGO

| | |
|---|---|
| $MTTF_D$ | 411 lat(a) |
| $DC_{avg}$ | 0 % |
| $T_M$ (okres użytkowania) | 20 lat(a) |

## WSPÓŁCZYNNIKI REDUKCJI

| | |
|---|---|
| Wskazówka | Wartości mają charakter orientacyjny i mogą się różnić |
| Stal St37 (Fe) | 1 |
| Stal nierdzewna (V2A) | 0,5 |
| Aluminium (Al) | 0,6 |
| Miedź (Cu) | 0,5 |
| Mosiądz (Ms) | 0,7 |

## INFORMACJA DOTYCZĄCA MONTAŻU

| | |
|---|---|
| Uwaga | Przynależna grafika – patrz „Informacja dotycząca montażu” |
| A | 11 mm |
| B | 8 mm |

| | |
|---|---|
| C | 8 mm |
| D | 12 mm |
| E | 4 mm |
| F | 12 mm |

## CERTYFIKATY

| | |
|---|---|
| EU declaration of conformity | ✓ |
| UK declaration of conformity | ✓ |
| ACMA declaration of conformity | ✓ |
| Moroccan declaration of conformity | ✓ |
| China RoHS | ✓ |
| China Compulsory Product Certification (CCC) exempt | ✓ |
| cULus certificate | ✓ |
| Information according to Art. 3 of Data Act (Regulation EU 2023/2854) | ✓ |

## INFORMACJA DOTYCZĄCA MONTAŻU MONTAŻ – QUASI-ZABUDOWANE

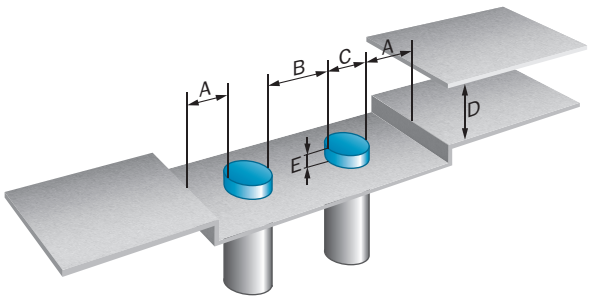


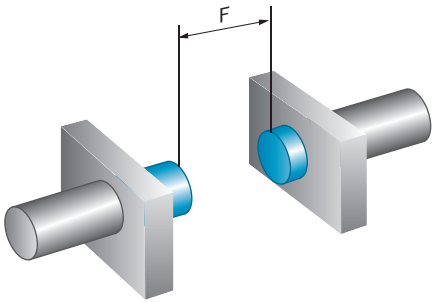


## SCHEMAT ELEKTRYCZNY CD-007

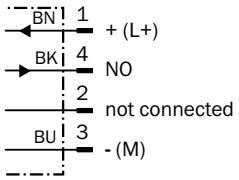

## KRZYWA ODPOWIEDZI

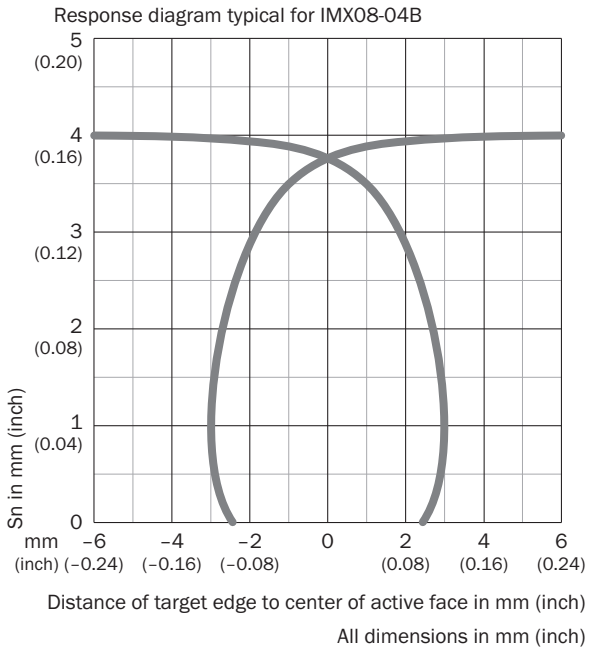


## ZASADA DZIAŁANIA WSKAŹNIK USTAWIENIA

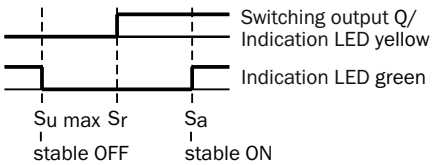


| Zielona dioda LED | Żółta dioda LED | Stan |
|---|---|---|
| WŁ. | WYŁ. | Wyjście jest dezaktywowane (WYŁ.), czujnik w stabilnym stanie WYŁ. |
| WYŁ. | WYŁ. | Wyjście jest dezaktywowane (WYŁ.), nie wykryto żadnego obiektu |
| WYŁ. | WŁ. | Wyjście jest aktywowane (WŁ.), wykryto obiekt |
| WŁ. | WŁ. | Wyjście jest aktywowane (WŁ.), czujnik w stabilnym stanie WŁ. |

## RYSUNEK WYMIAROWY IMX08, KONSTRUKCJA STANDARDOWA, WTYCZKA, QUASI-ZABUDOWANA

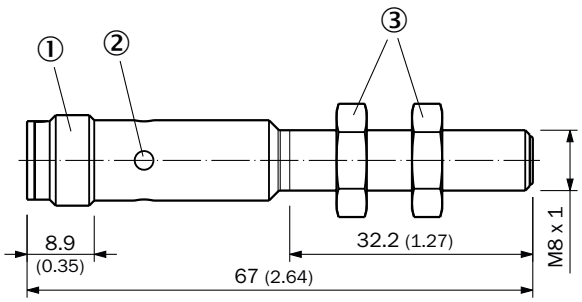


Wymiary w mm
① Przyłącze
② LED
③ nakrętka mocująca (2 x); szerokość rozwarcia klucza 13, mosiądz niklowany

Więcej informacji, a także odpowiednie akcesoria, przykłady zastosowań i materiały do pobrania, takie jak modele wymiarowe CAD, instrukcje eksploatacji i oprogramowanie, można znaleźć na pod adresem www.sick.com/1107435

Pobrano z :https://automatyka-sklep.eu/czujnik-indukcyjny-4-mm-10-30-vdc-m8-no-imx08-04bpszc0s-sick

SICK AG
WALDKIRCH
GERMANY
SICK.COM

# SICK
# W SKRÓCIE

SICK to wiodąca na świecie firma technologiczna, oferująca inteligentne rozwiązania czujnikowe oraz rozwiązania zintegrowane do automatyki przemysłowej. Nasze technologie wyznaczają globalne standardy i sprawiają, że procesy przemysłowe stają się bardziej wydajne, bezpieczniejsze i bardziej zrównoważone, zarówno w logistyce, jak też w produkcji.

SICK łączy inteligencję czujników ze zrozumieniem branży oraz certyfikowanymi usługami doradczymi. Oferujemy idealną podstawę dla skalowalnych oraz indywidualnie dostosowanych rozwiązań automatyzacyjnych i generujemy wartość dodaną wzdłuż całego łańcucha tworzenia wartości. Nasze ścisłe partnerstwo z naszymi Klientami to coś więcej, niż tylko obietnica – wspólnie zwiększamy wydajność produkcji, podnosimy jakość, chronimy zdrowie i bezpieczeństwo, a także dbamy o zrównoważoną przyszłość. Wszystko to czynimy z empatią i zaufaniem.

SICK tworzy z pasją i w poczuciu pionierskiego ducha nowe technologie już od 1946 roku. Dzięki globalnej sieci placówek firma SICK jest obecna w 40 krajach na całym świecie – zawsze blisko swoich Klientów. Siedziba główna firmy znajduje się w Waldkirch w Niemczech, niedaleko Freiburga. Nasi Klienci czerpią korzyści z naszego zrozumienia wymogów lokalnych i globalnych, które przekładamy na dostosowane do potrzeb rozwiązania.

SICK
Sensor Intelligence